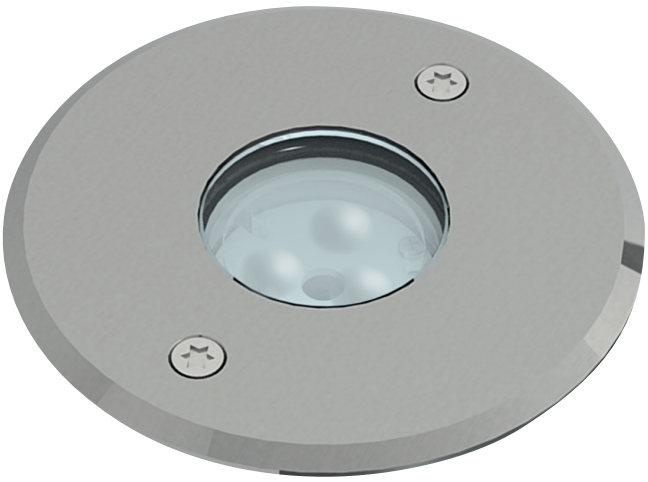

GAMME LUCIGROUND II

+ PRODUIT

- Inox 316L
- Résistance saline
- Du balisage à l'éclairage de grands espaces

POUR METTRE EN VALEUR VOS EXTÉRIEURS

UN PRODUIT HAUTEMENT RÉSISTANT

Acier inoxydable 316L pour milieux salins ou très corrosifs.
Verre trempé de protection de 10mm d'épaisseur (IK08).
Étanche à la poussière et à une immersion temporaire (IP67 & IP68).

UN LUMINAIRE LED DÉCLINABLE SELON LES ENVIRONNEMENTS

Plage de flux de 195 lm à 3530 lm.
Faisceaux de 15° à 40° disponibles.
Raccordement en direct 230V ou en TBTS 12V (selon modèle).

UN INVESTISSEMENT DURABLE

Durée de vie de 50 000 h pour une absence de maintenance.
Livré avec pot d'encastrement de faible profondeur.
Température de fonctionnement allant de -20°C à +55°C.

APPLICATIONS

Éclairage extérieur, façades, monuments, jardins, …

photos non contractuelles - les données peuvent faire l'objet de modifications

LUCIGROUND II - 3W - 12V

Encastré de sol IP68, 2700K, avec collerette en acier inoxydable 316L et visserie anti-vandale, utilisable en bord de mer ou en environnement corrosif. Utilisation possible de -20°C à +55°C pour un durée de vie moyenne de 50 000h à Ta 25°C. Cette version en TBTS et IP68 peut être utilisée de façon immergée jusqu'à 1,5m de profondeur, dans un bassin ou une fontaine.

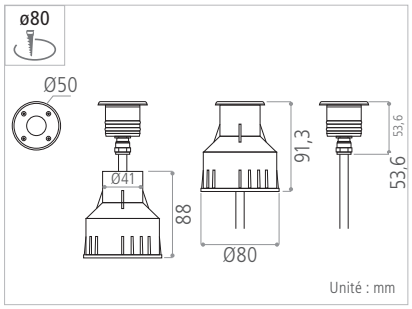

Matériaux / composants	Collerette en acier inoxydable 316L - Corps et presse-étoupe en acier inoxydable 316L - Caisson d'encastrement en thermoplastique ABS haute résistance - Verre trempé de 10mm d'épaisseur - Visserie anti-vandale en acier inoxydable 316L - Câble H07 RN-F d'1m50
Driver	NON INCLUS, à commander séparément (driver 12V déporté)
Caractéristiques électriques d'entrée	12 VDC / 0,25 A
Type de LED	1 CREE XLAMP
Durée de vie minimale	L70B50 = 50 000 h (Ta = 25°C)
Température de fonctionnement	-20°C / +55°C
Applications	Éclairage subaquatique (horizontal et vertical) pour piscines, bassins, fontaines (volume 0) Éclairage périmétrique (horizontal et vertical) pour pourtours de zones d'eau (volume 1 et 2)

VERSION	FLUX LUMINEUX SORTANT	PUISSANCE CONSOMMÉE (AVEC DRIVER)	EFFICACITÉ LUMINEUSE (AVEC DRIVER)	T° DE COULEUR	ANGLE	DRIVER	CODE
3W	195 lm	3,5 W	56 lm/W	2700 K	15°	À commander	**LG03W27SR**

Autres températures de couleur et angles sur demande
Existe également en collerette carrée

Accessoires (vendus séparément)	Driver 12V (**obligatoire**) : jusqu'à 4 produits / driver **LPF-16-12**

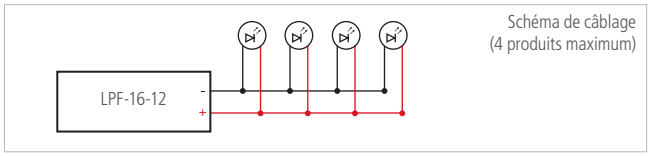

Schéma de câblage
(4 produits maximum)

Dimensions : 170x40x32mm
LPF-16-12 - 61€ HT

LUCIGROUND II - 5W & 17W & 30W - 230V

IP67 | IK10 | IRC >80 | ON OFF > 15 000 | RGO EN 62471 | 850° | 700 Kg | CE | RoHS

Encastré de sol IP67, 3000K, avec collerette en acier inoxydable 316L et visserie anti-vandale, utilisable en bord de mer ou en environnement corrosif. Utilisation possible de -20°C à +55°C pour le balisage ou la mise en valeur, y compris des grands espaces (selon puissance). Jusqu'à 118 lm/W.

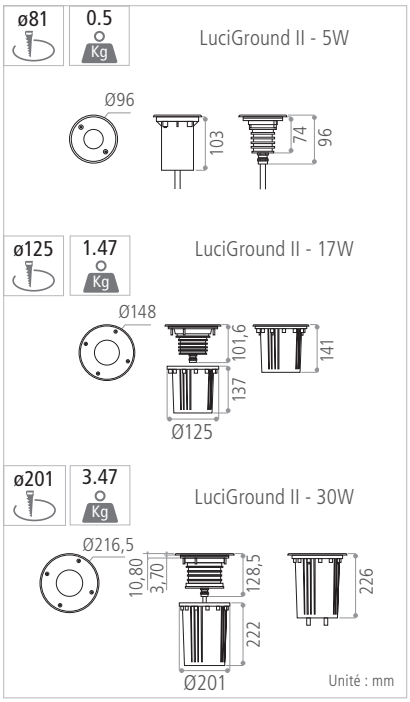

Matériaux / composants	Collerette en acier inoxydable 316L - Corps et presse-étoupe en aluminium 6063 - Caisson d'encastrement en thermoplastique ABS haute résistance - Verre trempé de 10mm d'épaisseur - Visserie anti-vandale en acier inoxydable 316L
Driver	INCLUS : Standard (dans le corps du produit)
Caractéristiques électriques d'entrée	198-264 VAC / 0,04 A / 50-60 Hz (5 W) 198-264 VAC / 0,08 A / 50-60 Hz (17 W) 198-264 VAC / 0,15 A / 50-60 Hz (30 W)
Facteur de puissance	> 0,6 (5 W) > 0,9 (17 W & 30 W)
Type de LED	3 CREE XLAMP (5 W) / 7 CREE XT-E (17 W) / 1 CREE CXB (30 W)
Durée de vie minimale	L70B50 = 50 000 h (Ta = 25°C)
Température de fonctionnement	-20°C / +55°C
Applications	Version 5 W : Éclairage de balisage : allées, terrasses, voies piétonnes, parkings Éclairage de mise en valeur : végétaux de faible hauteur, jardins, parcs, pourtours de façades Versions 17 W & 30 W : Éclairage de mise en valeur : végétaux de grande hauteur, statues, façades, illumination d'ouvrages Éclairage de grands espaces : places publiques, parcs, parkings

VERSION	FLUX LUMINEUX SORTANT	PUISSANCE CONSOMMÉE (AVEC DRIVER)	EFFICACITÉ LUMINEUSE (AVEC DRIVER)	T° DE COULEUR	ANGLE	DRIVER	CODE
5W	395 lm	5 W	79 lm/W	3000 K	40°	Standard	**LG05W30FR**
17W	1340 lm	17 W	79 lm/W	3000 K	30°		**LG17W30MR**
30W	3530 lm	30 W	118 lm/W	3000 K	30°		**LG30W30MR**

Autres températures de couleur et angles sur demande
Existe également en collerette carrée

Accessoires (pré-montés)	Connecteur rapide autodénudant IP68 (en prolongateur et en dérivation)

Prolongateur pré-monté avec presse étoupe pour câble de diamètre 8-13 mm²
Référence : ajouter le suffixe _____CP
à la référence (exemple : LG05W30FRCP - 196€ HT)

Répartiteur en T pré-monté avec 2 presse-étoupes pour câble de diamètre 8-13 mm²
Référence : ajouter le suffixe _____CT
à la référence (exemple : LG05W30FRCT - 266€ HT)

photos non contractuelles - les données peuvent faire l'objet de modifications